Anleitung zum Aufpassen des Zusatzgetriebes SVG auf den S1-Teilkopf

JS - 171

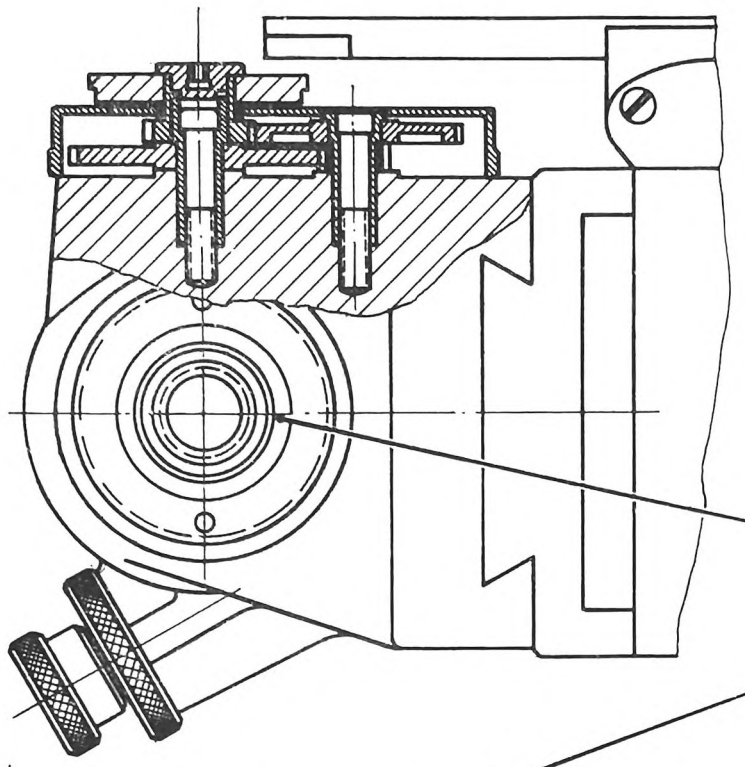

Zusatzgetriebe fur Steigungen von 1600 bis 3160 mm.

Zum Einlaufen Teilkopfspindel mit 10 bis 15 Umdr. /min antreiben.

Teilkopfspindel

Wälzscheibe

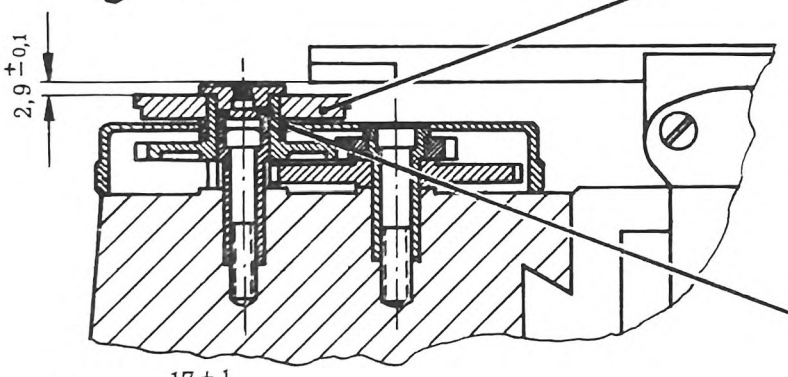

Zusatzgetriebe für Steigungen von 25 bis 50 mm

Zum Einlaufen Teilkopfspindel mit 250 bis 300 Umdr. /min antreiben.

Abstimmring

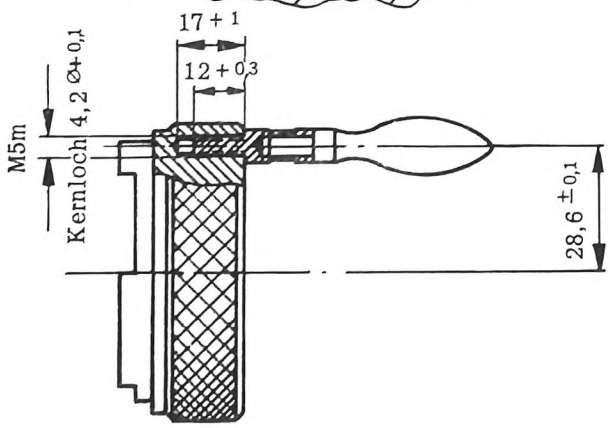

Die Stärke des Abstimmringes ist so zu verringern, daß der Abstand zwischen Wälzscheibe und Bandspanner $2{,}9^{\pm 0{,}1}$ mm beträgt.

Kordelschraube am Teilkopf, zum Festspannen der Rastenscheibe, mit M5 Gewinde versehen und mitgelieferten Griff einschrauben. Dieser Griff dient zum Bewegen der Teilkopfspindel bei Spiralsteigungen von 25 bis 50 mm.

Zusatzgetrieberäder, wie obenstehend gezeigt, aufstecken, die Teilkopfspindel mit angegebener Drehzahl antreiben und die Zusatzgetrieberäder unter Zugabe von gutem Maschinenöl einlaufen lassen, bis sie sich leicht, jedoch spielfrei bewegen.